其余：

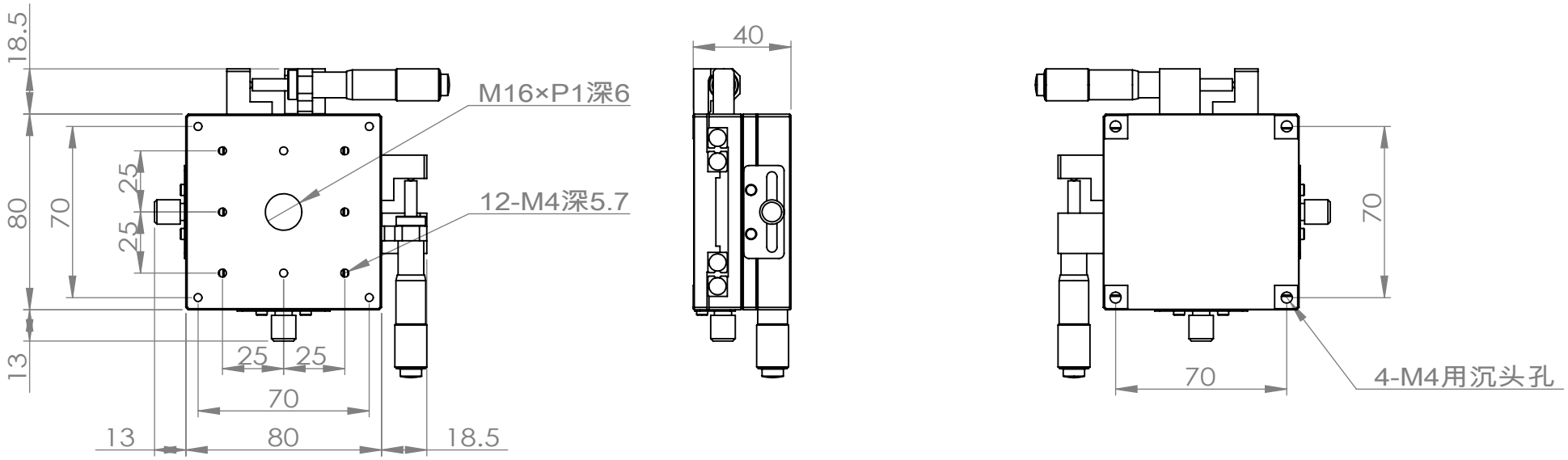

	名称	签名	日期		标题		
绘制			2022-08-09	菲克科技 Feinixs	CTSXY80-R		
检查							
批准							
制造							
验检				材料	工程图号	版本	尺寸
						A	A4
				质量（g）： 234.197	比例:	图纸 1 (共1)	