其余：

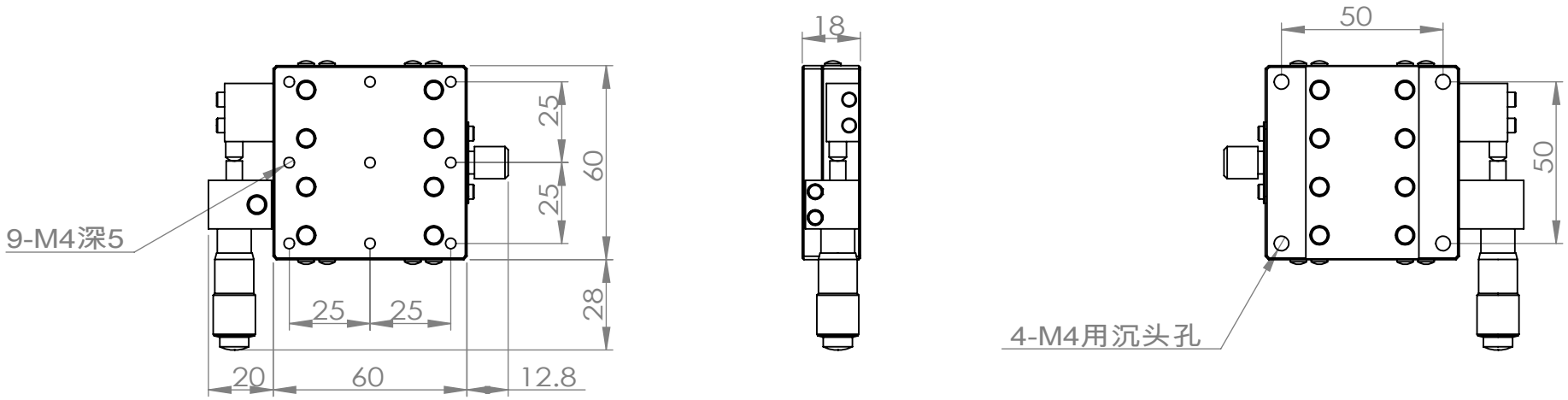

	名称	签名	日期
绘制			2022-08-08
检查			
批准			
制造			
验检			

菲克科技 Feinixs

标题

CTS60-L

材料

工程图号

版本 A

尺寸 A4

质量（g）： 33.618

比例:

图纸 1 (共1)