其余：

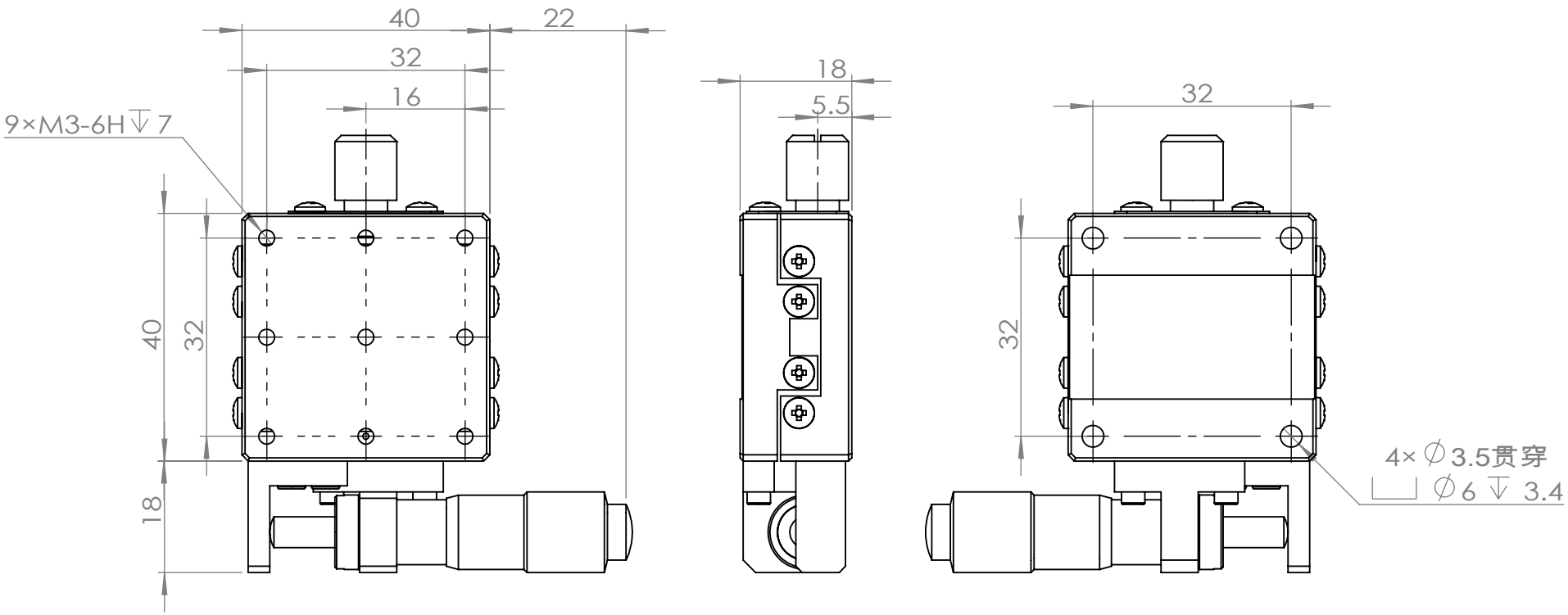

	名称	签名	日期
绘制	XX	XX	2021-08-07
检查			
批准			
制造			
验检			

菲克科技 Feinixs

标题

CTS40-L

材料

工程图号

CTS40-L

版本 A

尺寸 A4

质量（g）： 0.033

比例:

图纸 1 (共1)