| Model | FMS165Z-250H |
|---|---|
| 行程<br>Travel (mm) | 250 |
| 负载*<br>Load Capacity(Kg)[1] | 40 |
| 分辨率<br>Resolution (μm) | 0.02 |
| 最小步进量<br>Min.Incremental Motion(μm)[2] | 0.1 |
| 单向重复定位精度/保证值*<br>Undirection Repeatability[3]/Guaranteed(μm)[4] | ±0.2 or 0.4 |
| 单向重复定位精度/典型值<br>Undirection Repeatability/Typical(μm) | ±0.1 or 0.2 |
| 双向重复定位精度/保证值<br>Bi-Directional Repeatability/Guaranteed(μm) | ±0.3 or 0.6 |
| 双向重复定位精度/典型值<br>Bi-Directional Repeatability/Typical(μm) | ±0.2 or 0.4 |
| 定位精度/保证值<br>Accuracy[3]/Guaranteed(μm) | ±1 or 2 |
| 定位精度/典型值<br>Accuracy/Typical(μm) | ±0.5 or 1 |
| 最大速度*<br>Max.Speed (mm/s)[5] | 400 |
| 直线度<br>Straightness(μm) | 5 |
| 平整度<br>Flatness(μm) | 5 |
| 偏摆<br>Yaw(arcsec) | 15 |
| 俯仰<br>Pitch(arcsec) | 15 |
| 持续推力<br>Continuous Force(N) | 58 |
| 峰值推力<br>Peak Force (N) | 200 |
| 重量<br>Weight(Kg) | 18 |

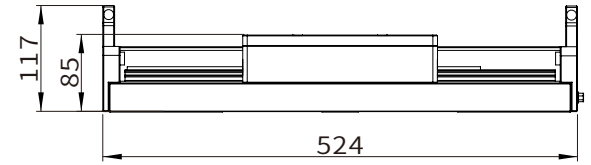


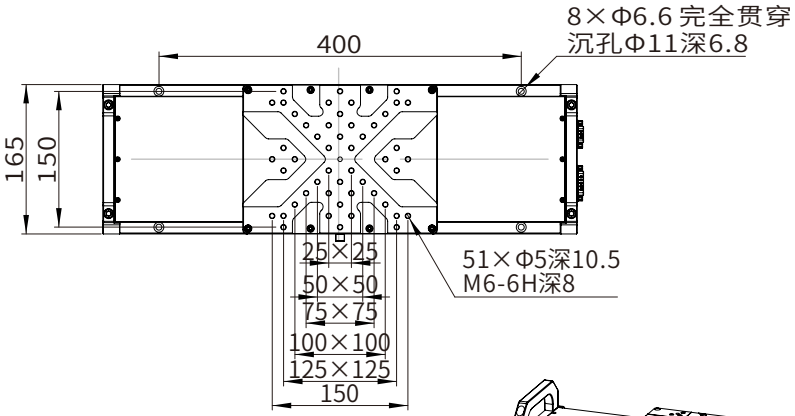


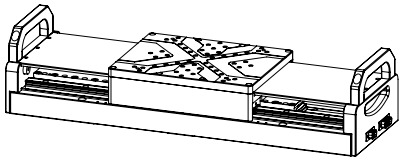

※ 备注

[1]:负载为水平放置下的中心垂直负载:FMC04-H控制器最大负载为50kg

[2]:最小运动增量不等同于分辨率,最小运动增量是指运动系统在连续、稳定情况下能够移动的最小量。一般来说,系统分辨率远小于最小运动增量。考虑传动结构和编码器对系统误差的影响,直线电机位移台与步进电机位移台相比,其最小运动增量更加接近于分辨率

[3]:精度数据为平台水平放置时,采用激光干涉仪依据 GB/T17421-2000 标准测得;产品精度随负载大小存在差异,为保证精度,建议负载控制在标称范围内使用

[4]:典型值和保证值的区别见技术指南

[5]:最大速度为典型值,随负载与控制器不同有所差异:FMC04-H控制器空载最大速度为700mm/s,额定负载下最大速度为330mm/s

| | 名称 | 签名 | 日期 |
|---|---|---|---|
| 绘制 | 罗忠宇 | | 2025/6/25 |
| 检查 | | | |
| 批准 | | | |
| 制造 | | | |
| 检验 | | | |

菲克科技 Feinixs

标题

超高性能直线电机平移台

材料

工程图号 FMS165Z-250H

| 版本 | 尺寸 |
|---|---|
| A | A4 |

质量(g):

图纸1(共1)